# FICHA TÉCNICA

Rotoplast

**CÓDIGO**
ECCL110

| | |
|---|---|
| **Código** | DYD-FR07 |
| **Versión** | 1 |
| **Fecha actualización** | 23/09/2014 |

| Nombre del producto: | Colores disponibles |
|---|---|
| TANQUE SÉPTICO HORIZONTAL 20000 LTS 2.4 NEGRO | Negro ● |

**Línea** [X] Agua [ ] Agro [ ] Aseo [ ] Vial [ ] Otra

## DESCRIPCIÓN DEL PRODUCTO

Un tanque séptico es un recipiente o cámara cerrada en donde se depositan temporalmente las aguas negras provenientes de una casa, de un conjunto residencial o de instituciones como escuelas, hoteles, etc. En este se efectúan procesos bioquímicos y físicos mediante los cuales las bacterias anaerobias contenidas en las aguas negras, descompongan la materia orgánica convirtiéndola en gases, líquidos y solidos.

## INFORMACIÓN BÁSICA

| Capacidad volumétrica (LTS) | Capacidad de carga (Kg) | Dimensiones (Cm) | Materiales | Proceso de fabricación |
|---|---|---|---|---|
| 20,000 | N/A | 500 x 230 x 246 | Polietileno Lineal | Rotomoldeo |

## CERTIFICACIÓN Y GARANTÍA

Rotoplast certifica que este producto es fabricado con los más altos estándares de Calidad y es elaborado dando cumplimiento a todas las disposiciones de tipo legal que apliquen, acorde a los lineamientos del sistema de gestión de Calidad de ROTOPLAST, bajo la norma ISO 9001:2015 y que cuenta con **(3) años** de garantía siempre que el producto sea utilizado en las condiciones de uso recomendadas por el fabricante ROTOPLAST.
***NOTA:** Las reparaciones por servicio, tienen 6 meses de garantía

# LISTA DE ACCESORIOS

| Pieza | Cantidad |
|---|---|
| Modulo exterior 5000 Lts | 2 |
| Modulo interior 5000 Lts | 2 |
| Tuerca plástica 5/16 | 16 |
| Tornillo plástico 5/16” X Long. 3 1⁄2 “ | 16 |
| Tapa modulo de 2500 Lts | 4 |

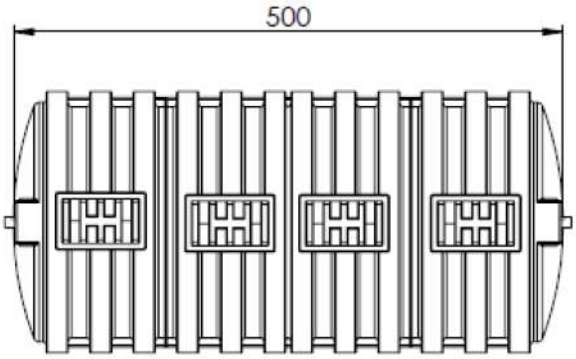


**Unidades en cm**
**Medidas aproximadas**

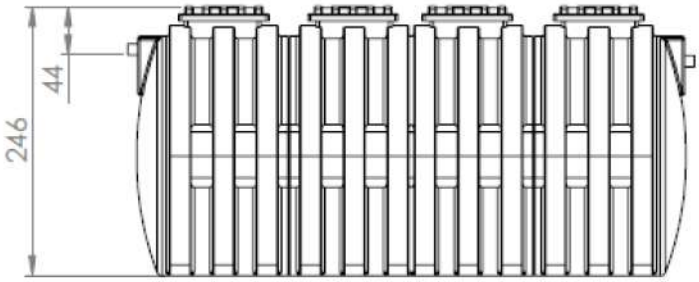


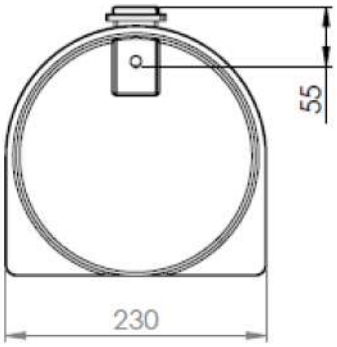


**Rotoplast**
**Sede Administrativa y Comercial**
Cra 42 N. 53-175 Autopista Sur / Itagüí - Colombia
**Planta Industrial**
Parque Industrial La Brizuela Km. 22 Autopista Medellín - Bogotá / Guarne - Colombia
PBX: (604) 448 1101 / Línea gratuita de atención al cliente: 018000420100
**www.rotoplast.com.co**